АГАТ
МЕБЕЛЬ ОТ ПРОИЗВОДИТЕЛЯ

Инструкция по сборке

Стол одноместный регулируемый с регулируемым углом наклона столешницы 3-5 гр.р.

Серия «КВАНТ»

Перед сборкой проверить комплектность фурнитуры и деталей.

Общая спецификация деталей

Поз.	Деталь	Размер	Кол-во
1	Нижний каркас	570x550x460	1
2	Верхний каркас	600x440x420	1
3	Столешница	690x490x22	1

Общая фурнитура

Наименование	Изображение	Кол-во
Болт М6х40		2
Гайка колпочковая М6		4
Ростомат		2
Винт М6х10		16
Гайка колпочковая со стопорным кольцом М6		2
П-обр. пластина		2
Шайба М6		4
Гайка Эриксон		4
Болт М6х25		4
Саморез 4х16		4
Футорка с шар.		12

Шаги сборки

Шаг 1

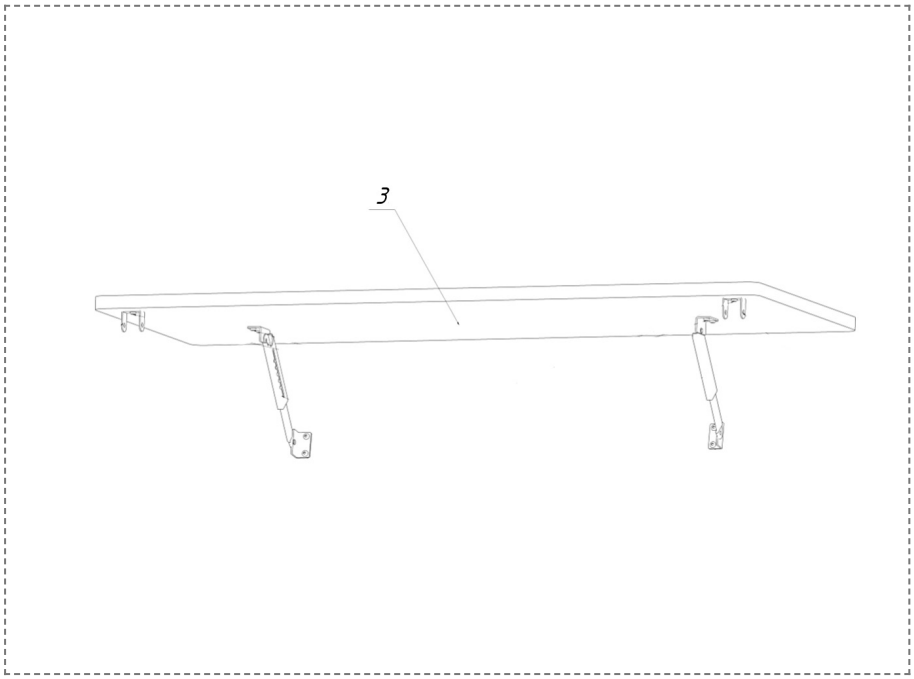

Детали

Поз.	Деталь	Размер	Кол-во
3	Столешница	690x490x22	1

Операция

Выполнить операцию сборки согласно схеме.

Шаг 2

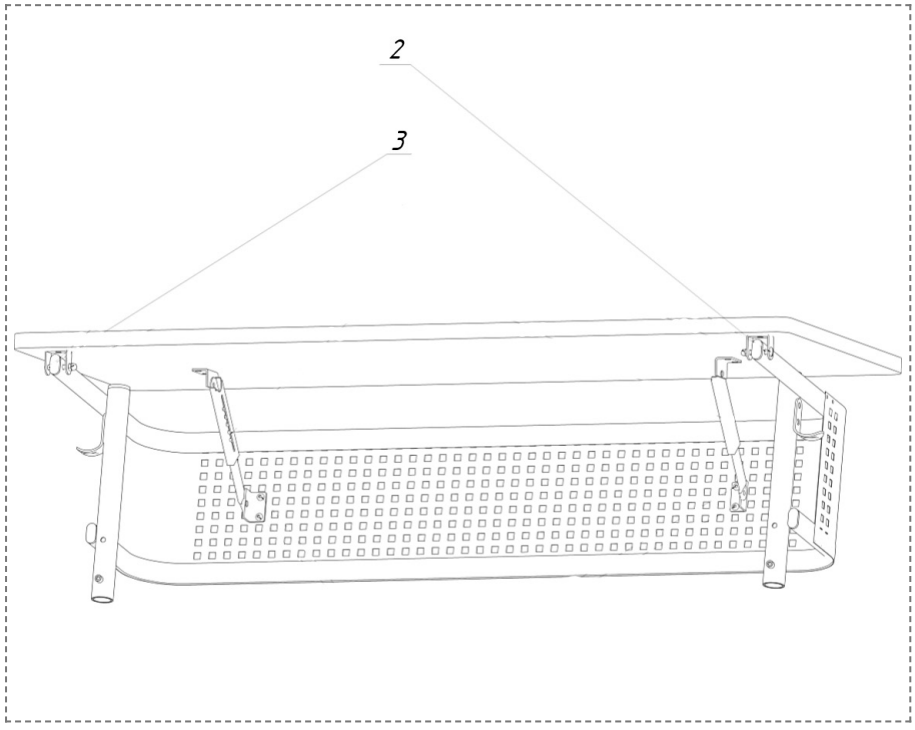

Детали

Поз.	Деталь	Размер	Кол-во
3	Столешница	690x490x22	1
2	Каркас верхний	600x440x 420	1

Операция

Выполнить операцию сборки согласно схеме.

Шаг 3

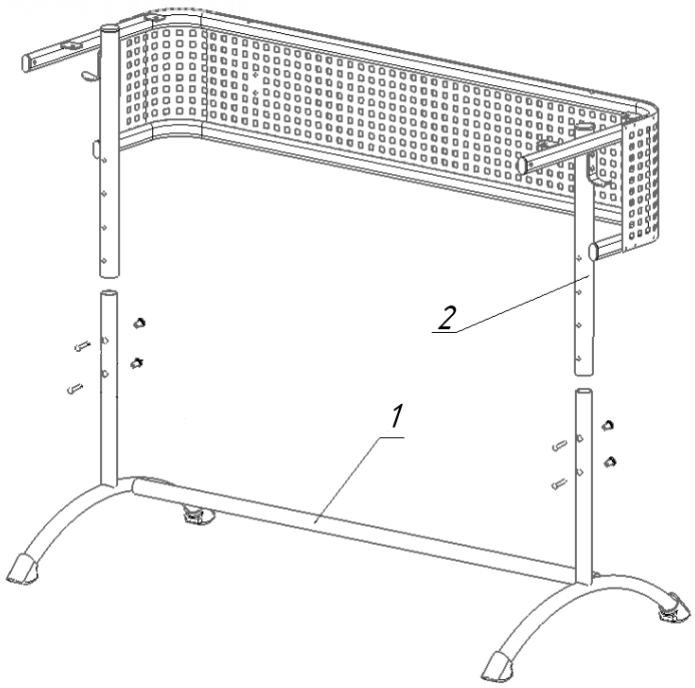

Детали

Поз.	Деталь	Размер	Кол-во
2	Каркас верхний	600x440x420	1
1	Каркас нижний	570x550x460	1

Операция

Выполнить операцию сборки согласно схеме.