АГАТ
МЕБЕЛЬ ОТ ПРОИЗВОДИТЕЛЯ

Инструкция по сборке

Стол для занятий робототехникой

Перед сборкой проверить комплектность фурнитуры и деталей.

Общая спецификация деталей

Поз.	Деталь	Размер	Кол-во
1	Опора	764x780x25	2
2	Траверса	1250x25x25	1
3	Траверса	1250x40x25	2
4	Фронтальная	1207×670×16	1
5	Горизонтальная	1239×480×16	2
6	Вертикальная	460×670×16	2
7	Вертикальная	444×670×16	2
8	Горизонтальная	378×434×16	3
9	Горизонтальная	394×434×16	5
10	Дверь	410×664×16	3
11	Горизонтальная	2460×1240×16	1
12	Фронтальная	2456×86×16	2
13	Вертикальная	1204×84×16	2

Общая фурнитура

Наименование	Изображение	Кол-во
Евровинт 6x50		48
Замок		3
Петля накладная		6
Эксцентриковая стяжка		8
Скоба 128мм		3
Болт M8x40		12
Гайка M8		12
Саморез 3,5x16		40
Саморез 4x16		24
Футорка с шариков		22
Заглушки евр		16
Полкодержатель		32

Шаги сборки

Шаг 1

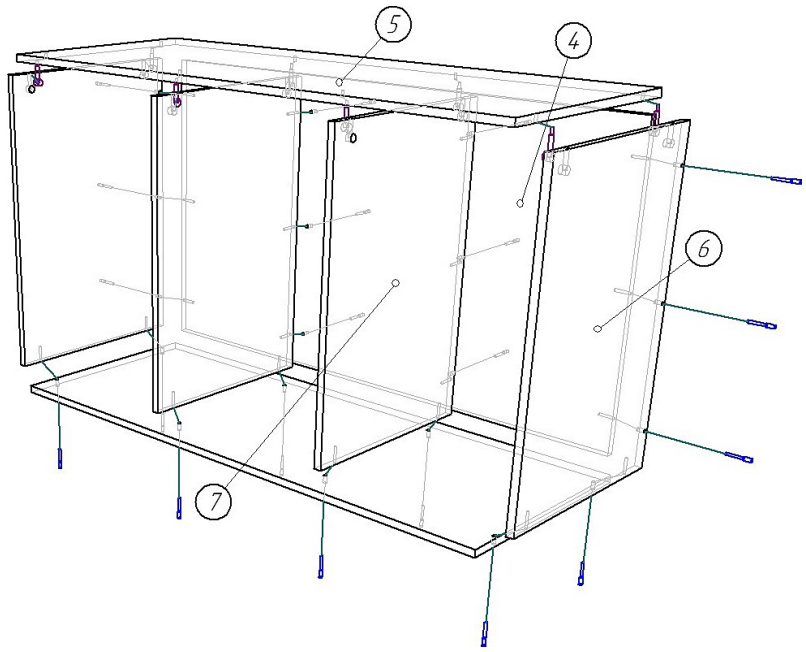

Детали

Поз.	Деталь	Размер	Кол-во
4	Фронтальная	1207×670×16	1
5	Горизонтальная	1239×480×16	2
6	Вертикальная	460×670×16	2
7	Вертикальная	444×670×16	2

Операция

Выполнить операцию сборки согласно схеме.

Шаг 2



Детали

Поз.	Деталь	Размер	Кол-во
8	Горизонтальная	378×434×16	3
9	Горизонтальная	394×434×16	5

Операция

Выполнить операцию сборки согласно схеме.

Шаг 3

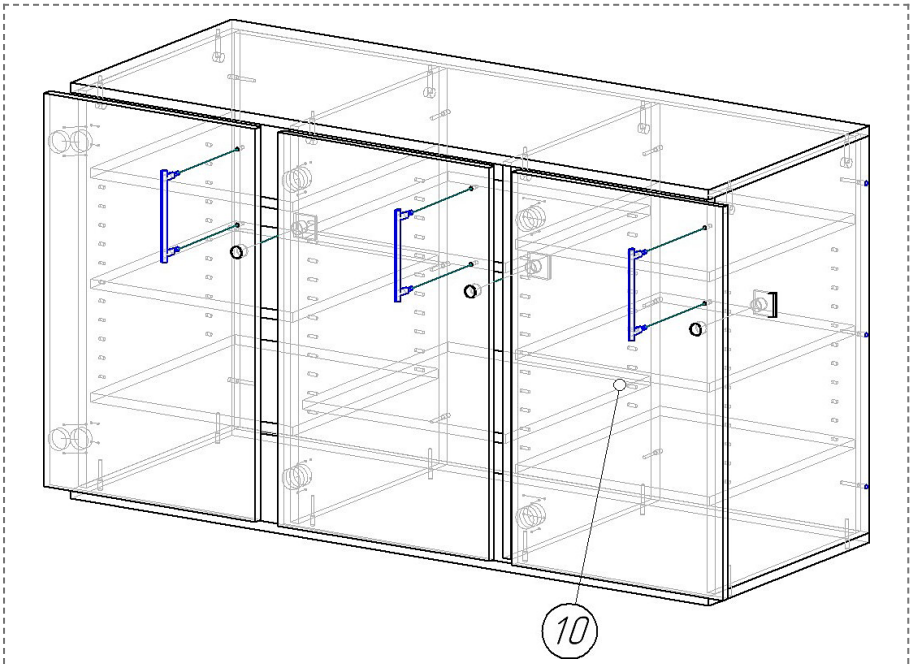

Детали

Поз.	Деталь	Размер	Кол-во
10	Дверь	410×664×16	3

Операция

Выполнить операцию сборки согласно схеме.

Шаг 4

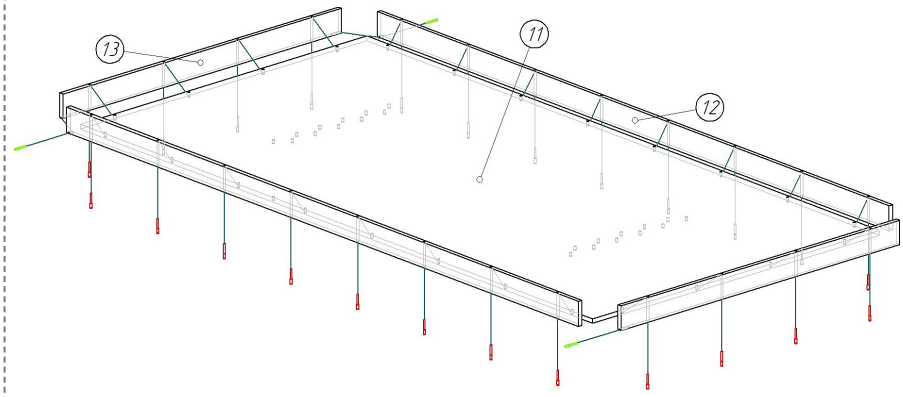

Детали

Поз.	Деталь	Размер	Кол-во
11	Горизонтальная	2460×1240×16	1
12	Фронтальная	2456×86×16	2
13	Вертикальная	1204×84×16	2

Операция

Выполнить операцию сборки согласно схеме.

Шаг 5

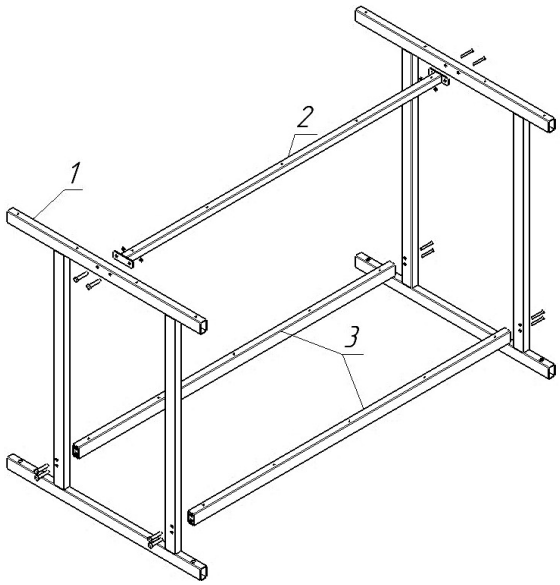

Детали

Поз.	Деталь	Размер	Кол-во
1	Опора	764x780x25	2
2	Траверса	1250x25x25	1
3	Траверса	1250x40x25	2

Операция

Выполнить операцию сборки согласно схеме.

Шаг 6

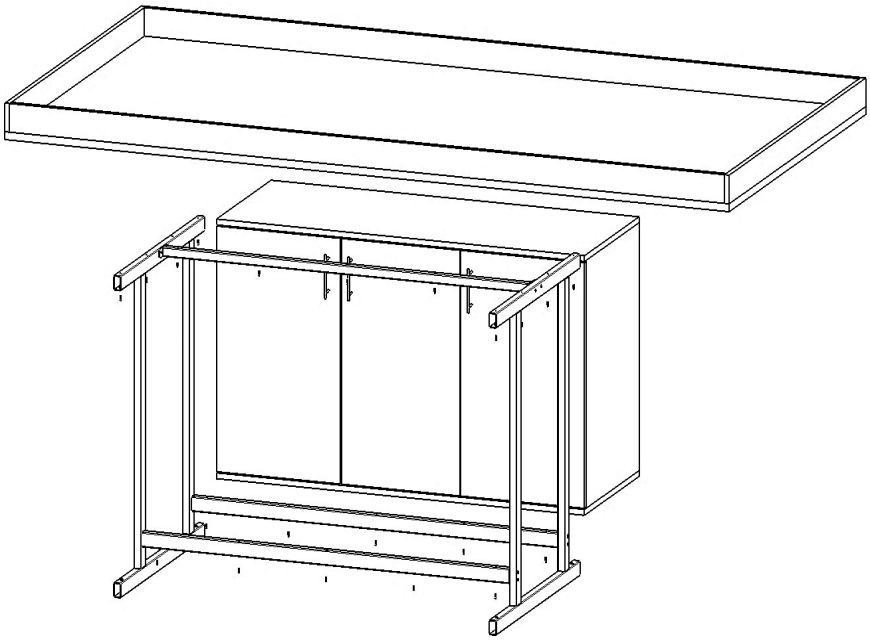

Детали

Поз.	Деталь	Размер	Кол-во

Операция

Выполнить операцию сборки согласно схеме.