АГАТ
МЕБЕЛЬ ОТ ПРОИЗВОДИТЕЛЯ

# Инструкция по сборке

## Стул КИТ 5

Перед сборкой проверить комплектность фурнитуры и деталей.

### Общая спецификация деталей

| Поз. | Деталь | Размер | Кол-во |
|---|---|---|---|
| 1 | Сиденье | 518x546x387 | 1 |
| 2 | Каркас мет. | 580x500x600 | 1 |
| 3 | Пюпитр | 312x454x10 | 1 |

### Общая фурнитура

| Наименование | Изображение | Кол-во |
|---|---|---|
| Винт М6 |  | 8 |
| Винт М8х20 |  | 2 |
| Гайка М8 |  | 2 |

### Шаги сборки

#### Шаг 1

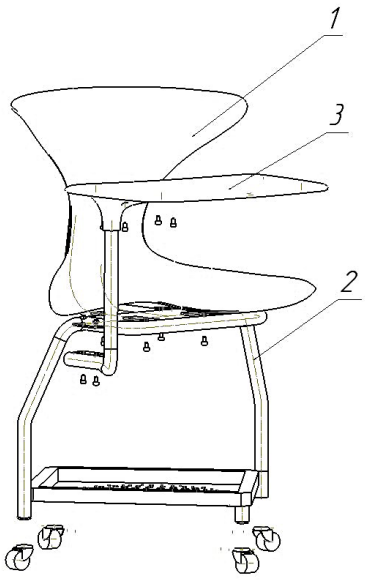


**Детали**

| Поз. | Деталь | Размер | Кол-во |
|---|---|---|---|
| 1 | Сиденье | 518x546x387 | 1 |
| 2 | Каркас мет. | 530x500x600 | 1 |
| 3 | Пюпитр | 312x454x10 | 1 |

**Операция**

Выполнить операцию сборки согласно схеме.