АГАТ
МЕБЕЛЬ ОТ ПРОИЗВОДИТЕЛЯ

Инструкция по сборке

Вешалка в спортивную раздевалку со скамьёй

Серия «ШКОЛЬНЫЙ ГАРДЕРОБ»

Перед сборкой проверить комплектность фурнитуры и деталей.

Общая спецификация деталей

Поз.	Деталь	Размер	Кол-во
1	Фронтальная	1390x300x16	1
2	Фронтальная	1500x150x16	1
3	Сидушка	1500x335x16	1
4	Каркас мет.	1700x1500x350	1

Общая фурнитура

Наименование	Изображение	Кол-во
Саморез 3,5x16		48
Крючок мет. 3х рожковый мат.хром		5

Шаги сборки

Шаг 1

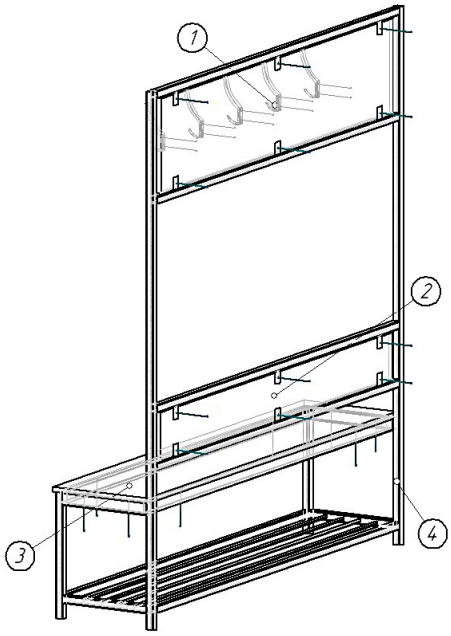

Детали

Поз.	Деталь	Размер	Кол-во
1	Фронтальная	1390×300×16	1
2	Фронтальная	1500×150×16	1
3	Сидушка	1500x335x16	1
4	Каркас мет.	1700x1500x350	1

Операция

Выполнить операцию сборки согласно схеме.