АГАТ
МЕБЕЛЬ ОТ ПРОИЗВОДИТЕЛЯ

Инструкция по сборке

Стол двухместный регулируемый/ без царги/ 5-7 гр.р.

Серия «КВАНТ»

Перед сборкой проверить комплектность фурнитуры и деталей.

Общая спецификация деталей

Поз.	Деталь	Размер	Кол-во
1	Нижний каркас	1050x550x420	1
2	Верхний каркас	1100x500x420	1
3	Столешница	1190x490x22	1

Общая фурнитура

Наименование	Изображение	Кол-
Винт М6х25		4
Винт М6х10		6
Гайка Эриксона		4
Футорка с шариком		12
Саморез 4х16		4
Заглушка клейкая		5

Шаги сборки

Шаг 1

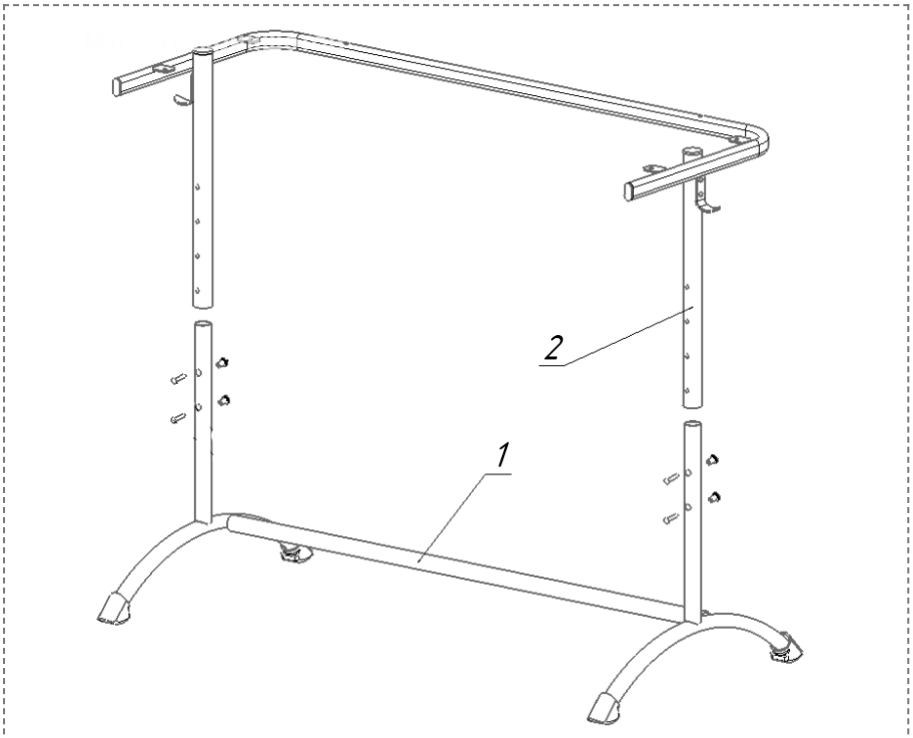

Детали

Поз.	Деталь	Размер	Кол-во
1	Нижний каркас	1050x550 x420	1
2	Верхний каркас	1100x500 x420	1

Операция

Выполнить операцию сборки согласно схеме.

Шаг 2

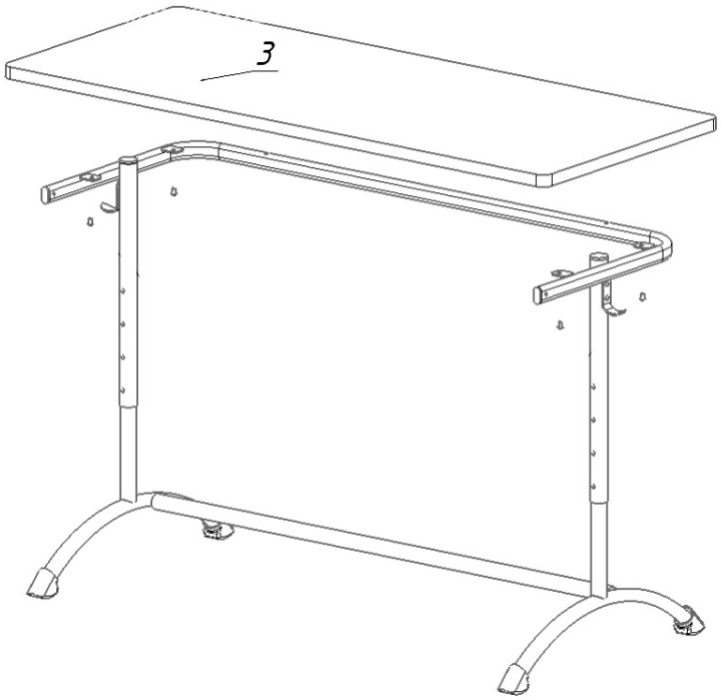

Детали

Поз.	Деталь	Размер	Кол-во
3	Столешница	1190x490x22	1

Операция

Выполнить операцию сборки согласно схеме.