АГАТ
МЕБЕЛЬ ОТ ПРОИЗВОДИТЕЛЯ

Инструкция по сборке

Стул КИТ 6

Перед сборкой проверить комплектность фурнитуры и деталей.

Общая спецификация деталей

Поз.	Деталь	Размер	Кол-во
1	Сиденье	518x546x387	1
2	Каркас мет.	580x500x600	1
3	Пюпитр	312x454x10	1

Общая фурнитура

Наименование	Изображение	Кол-во
Винт М6		8
Саморез 3,5x12		14
Винт М8x20		2
Гайка М8		2

Шаги сборки

Шаг 1

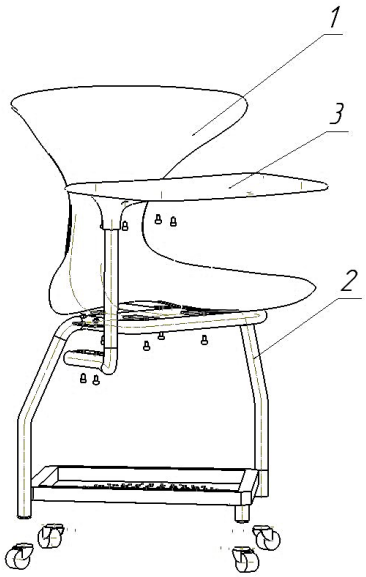

Детали

Поз.	Деталь	Размер	Кол-во
1	Сиденье	518x546x387	1
2	Каркас мет.	530x500x600	1
3	Пюпитр	312x454x10	1

Операция

Выполнить операцию сборки согласно схеме.