АГАТ
МЕБЕЛЬ ОТ ПРОИЗВОДИТЕЛЯ

Инструкция по сборке

Верстак слесарный

Перед сборкой проверить комплектность фурнитуры и деталей.

Общая спецификация деталей

Поз.	Деталь	Размер	Кол-во
1	Элемент каркаса	40x300x330	2
2	Каркас	680x400x640	1
3	Рег. опора столешницы	100x100x270	1
4	Столешница	1000x500x25	1
5	Защитный экран	528x300x0,7	1
6	Тиски настольные		1

Общая фурнитура

Наименование	Изображение	Кол-во
Фиксатор пластиковый Ф42М8-25ЧН		2
Гайка с рукояткой		1
Саморез 4х40		4
Саморез 3,5х16		8

Шаги сборки

Шаг 1

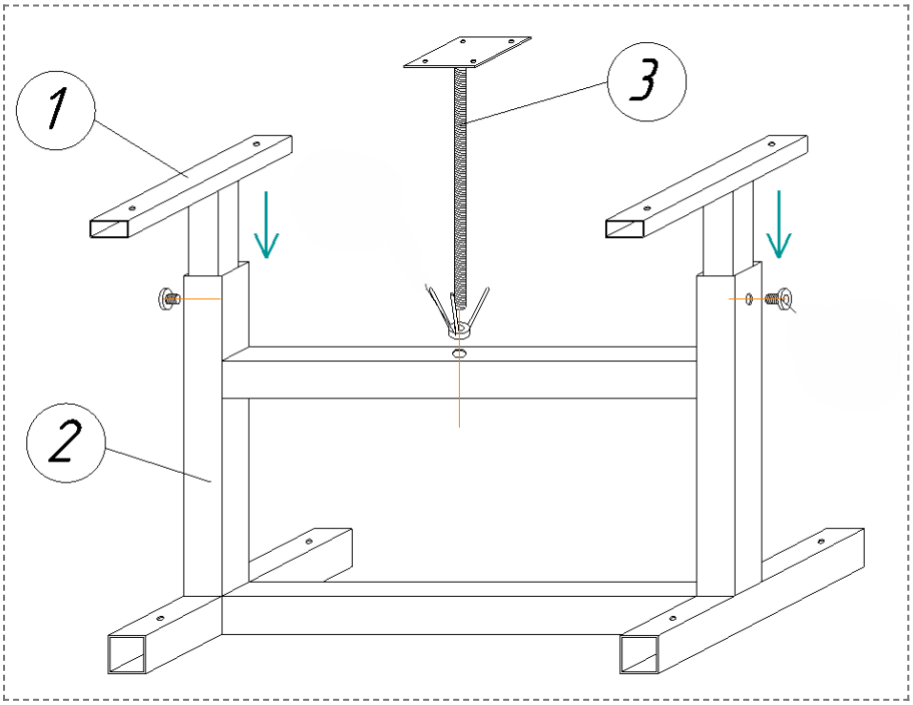

Детали

Поз.	Деталь	Размер	Кол-во
1	Элемент каркаса	40x300x330	2
2	Каркас	680x400x640	1

Операция

Соединить верх каркаса (1) и низом (2) и зафиксировать регулировочным барашком. Установить и зафиксировать регулировочную опору столешницы (3) специальной гайкой с рукояткой.

Шаг 2

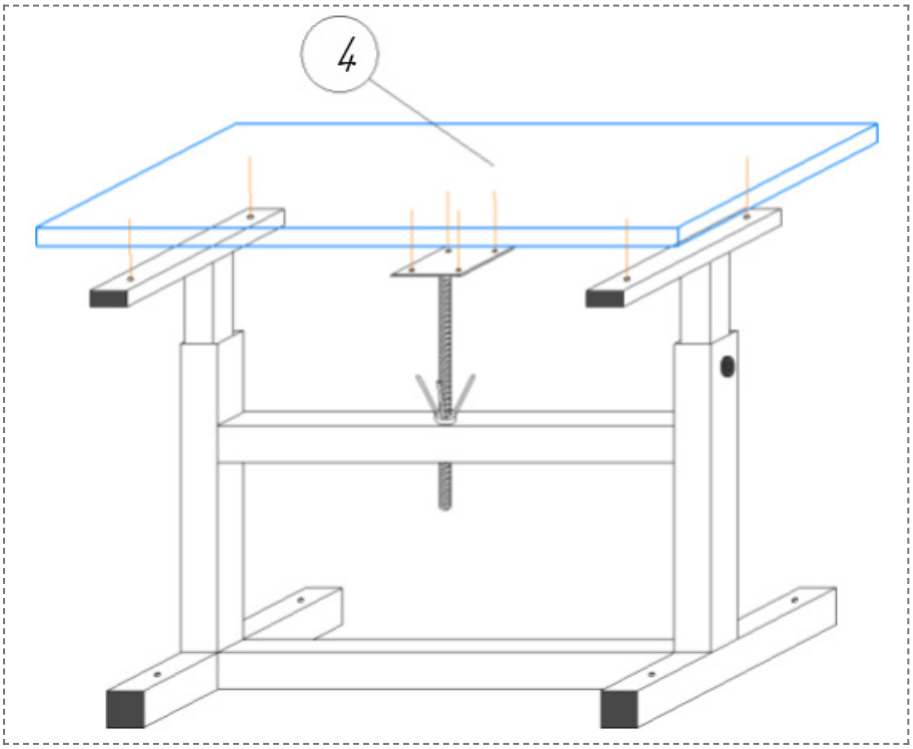

Детали

Поз.	Деталь	Размер	Кол-во
6	Столешница	1000x500x25	1

Операция

Присоединить столешницу (4) к каркасу на саморезы 3,5x16 и 4x40.

Шаг 3

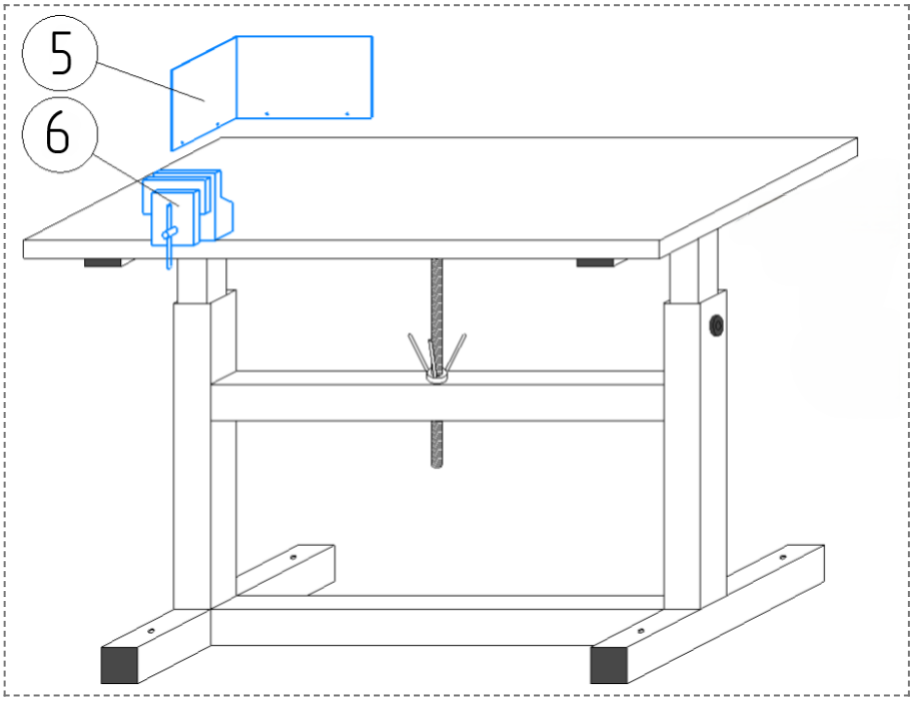

Детали

Поз.	Деталь	Размер	Кол-во
5	Защит. экран	528x300x0,7	1
6	Тиски настол.		1

Операция

Установить по месту защитный экран (5) на саморезы 3,5x16. Закрепить тиски (6).