АГАТ
МЕБЕЛЬ ОТ ПРОИЗВОДИТЕЛЯ

Инструкция по сборке

Стол одноместный регулируемый 3-5 гр.р.

Серия «КВАНТ»

Перед сборкой проверить комплектность фурнитуры и деталей.

Общая спецификация деталей

Поз.	Деталь	Размер	Кол-во
1	Нижний каркас	570x550x450	1
2	Верхний каркас	600x420x440	1
3	Столешница	700x500x22	1

Общая фурнитура

Наименование	Изображение	Кол-во
Винт М6х25		4
Винт М6х10		4
Гайка Эриксона		4
Футорка с шариком		4

Шаги сборки

Шаг 1

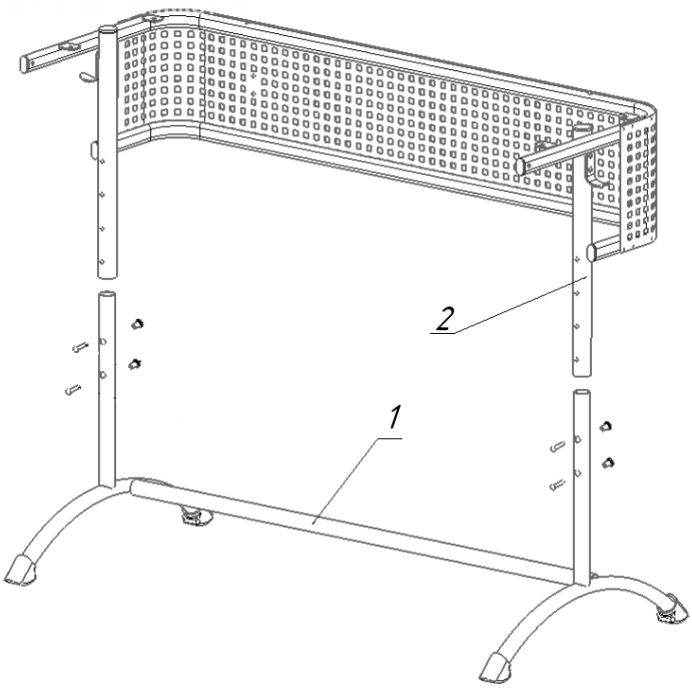

Детали

Поз.	Деталь	Размер	Кол-во
1	Нижний каркас	570x550 x450	1
2	Верхний каркас	600x420 x440	1

Операция

Выполнить операцию сборки согласно схеме.

Шаг 2

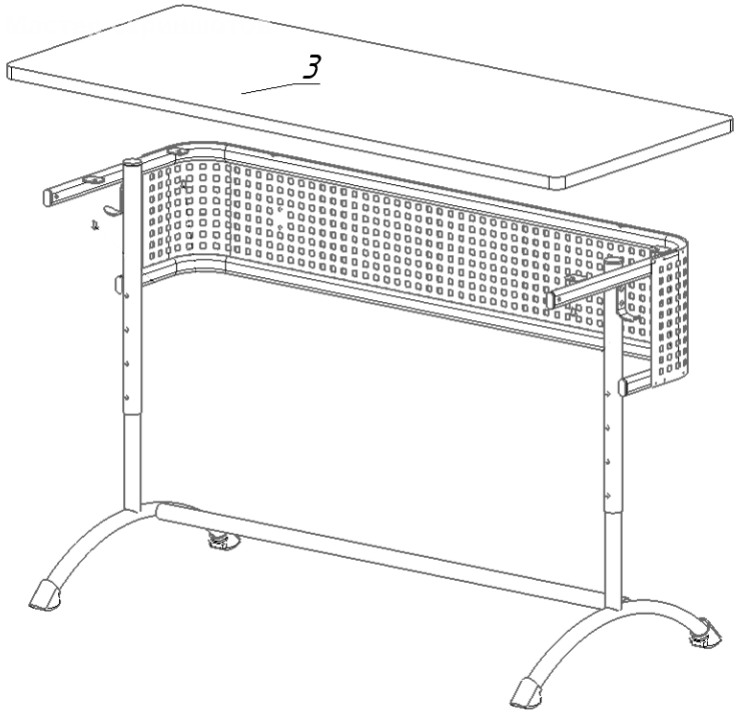

Детали

Поз.	Деталь	Размер	Кол-во
3	Столешница	700x500x22	1

Операция

Выполнить операцию сборки согласно схеме.