АГАТ
МЕБЕЛЬ ОТ ПРОИЗВОДИТЕЛЯ

Инструкция по сборке

Стол 1 «ОТКРЫТИЕ»

Серия «Домино»

Перед сборкой проверить комплектность фурнитуры и деталей.

Общая спецификация деталей

Поз.	Деталь	Размер	
1	Фронтальная	630×630×22	1
2	Каркас мет.	625x625x303	1

Общая фурнитура

Наименование	Изображение	
Саморез 3,5x20		16

Шаги сборки

Шаг 1

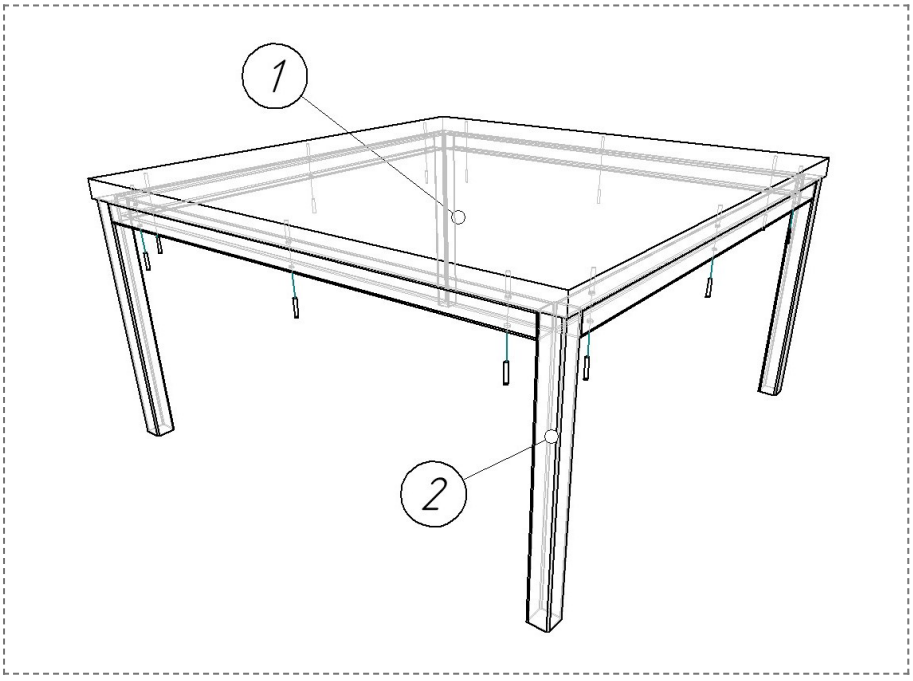

Детали

Поз.	Деталь	Размер	
1	Фронтальная	630×630×22	1
2	Каркас мет.	625x625x303	1

Операция

Выполнить операцию сборки согласно схеме.