АГАТ
МЕБЕЛЬ ОТ ПРОИЗВОДИТЕЛЯ

Инструкция по сборке

Настольный экран «РИФ 2»

Серия «География»

Перед сборкой проверить комплектность фурнитуры и деталей.

Общая спецификация деталей

Поз.	Деталь	Размер	Кол-во
1	Перегородка	1380x1000x38	1
2	Кронштейн мет.	108x25x35	3

Общая фурнитура

Наименование	Изображение	Кол-во
Винт М6х20 (с внутр. ш.)		6
Гайка М6х9 с усом (врезная)		6

Шаги сборки

Шаг 1

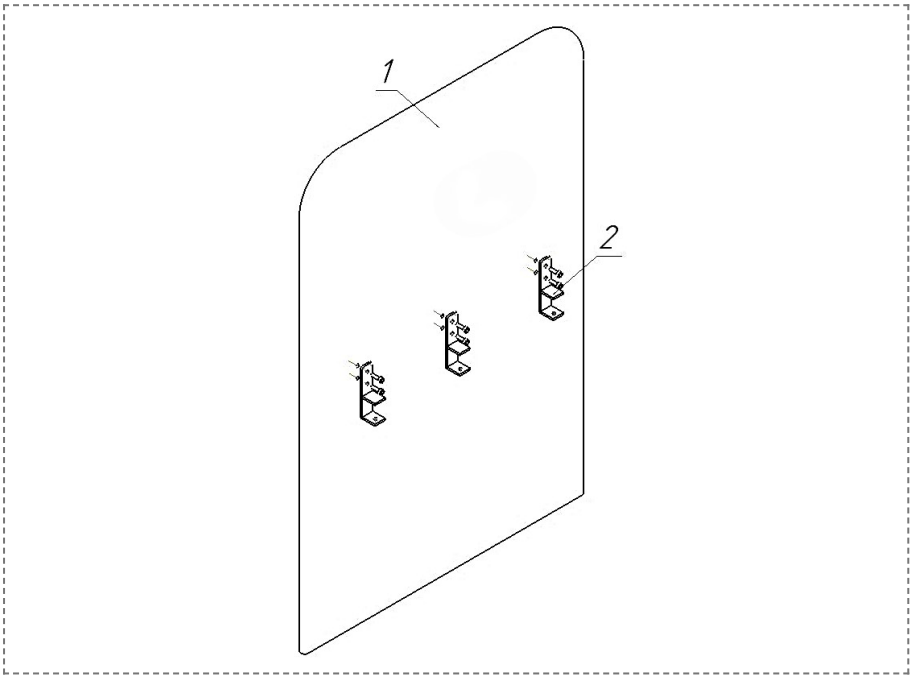

Детали

Поз.	Деталь	Размер	Кол-во
1	Перегородка	1380x1000x38	1
2	Кронштейн м.	108x25x35	3

Операция

Выполнить операцию сборки согласно схеме.