АГАТ
МЕБЕЛЬ ОТ ПРОИЗВОДИТЕЛЯ

Инструкция по сборке

Вешалка гардеробная односторонняя 32

Серия «ШКОЛЬНЫЙ ГАРДЕРОБ»

Перед сборкой проверить комплектность фурнитуры и деталей.

Общая спецификация деталей

Поз.	Деталь	Размер	Кол-во
1	Перемычка	2568x40x25	1
2	Опоры	1500x400x25	1 ком.
3	Перемычка с вешалками	2518x160x415	1
4	Каркас из ЛДСП	2600x400x1600 (собранный)	1

Общая фурнитура

Наименование	Изображение	Кол-во
Винт М8х45		4
Саморез 4х16		6
Подпятник рег.		4
Шкант 8х30		4
Эксцентриковая стяжка		10
Проставка		2
Саморез 3,5х16		20

Шаги сборки

Шаг 1

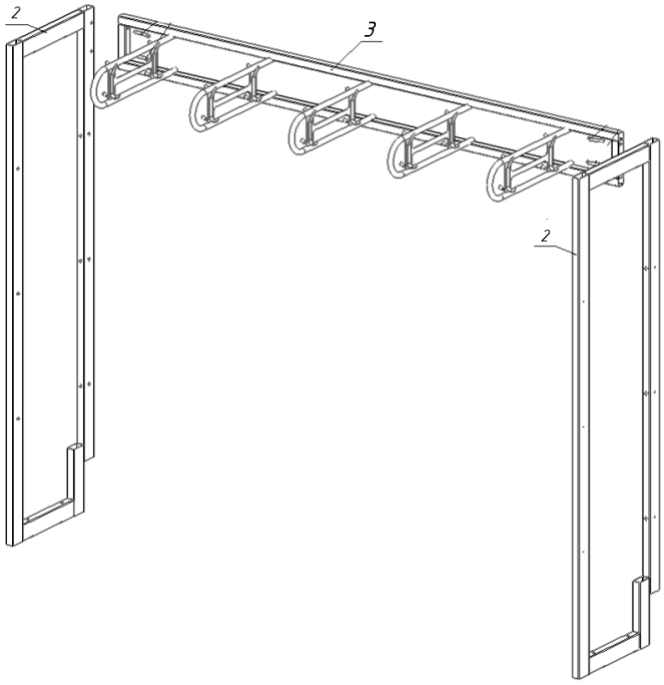

Детали

Поз.	Деталь	Размер	Кол-во
2	Опоры	1500x400x25	1 компл.
3	Перемычка с вешалками	2518x160x415	1

Операция

Две опоры(2) соединить между собой перемычкой с вешалками(3) и зафиксировать с помощью винтов.

Шаг 2

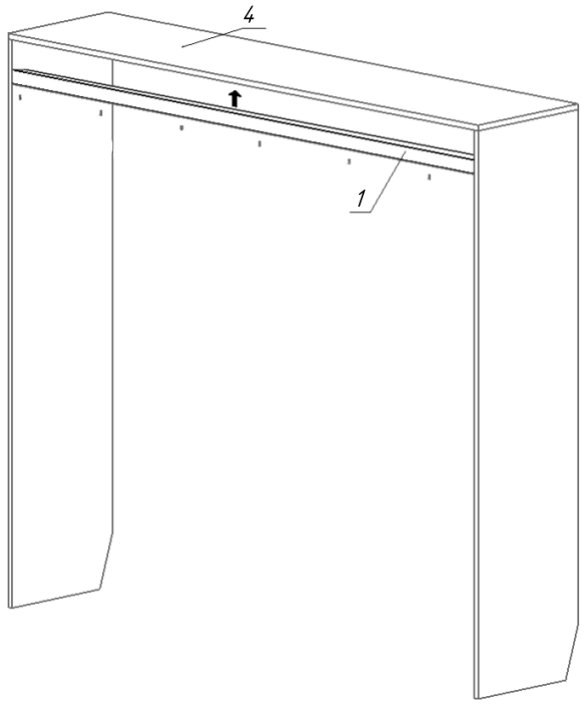

Детали

Поз.	Деталь	Размер	Кол-во
1	Перемычка	2568x40x25	1
4	Каркас из ЛДСП	2600x400x1600(собранный)	1

Операция

К каркасу из ЛДСП(4) под крышкой прикрепить перемычку(1) саморезами.

Шаг 3

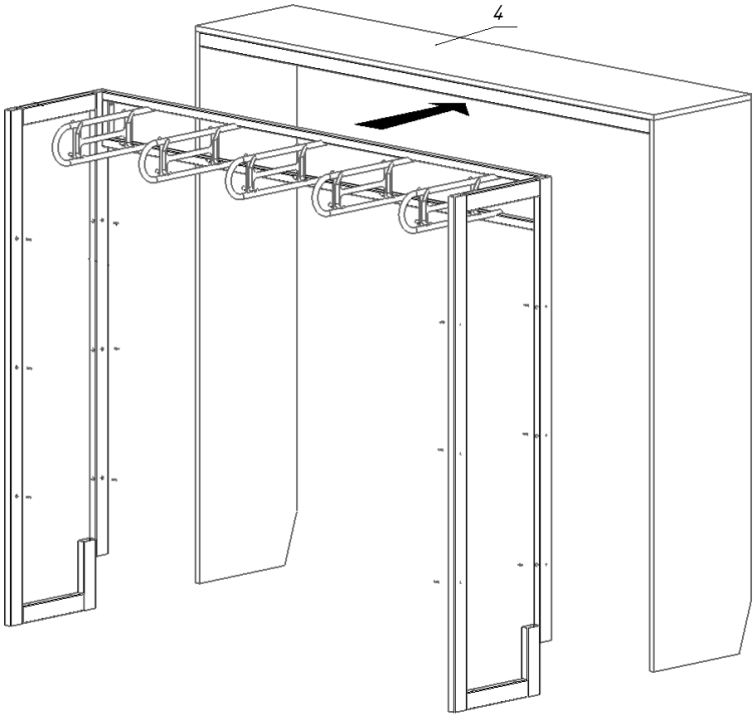

Детали

Поз.	Деталь	Размер	Кол-во
4	Каркас из ЛДСП	2600x400x1600(собранный)	1

Операция

Готовый металлокаркас вешалки соединить с каркасом из ЛДСП(4). И зафиксировать с помощью саморезов.